1-888-352-3414
www.thermoflex.ca

VANNE : FILETÉE
Acier Inoxydable

CARACTÉRISTIQUES

- Vanne 200WOG orifice plein
- Pression de service : 200PSI
- Tige non-montante
- Disque : ASTM A351 CF8M
- Corps : ASTM A351 CF8M
- Chapeau fileté
- Emballage de tige réglable
- Extrémités filetées NPT
- Plage de température : -58°F à 350°F (-50°C à 176°C)
- Norme d'essai : API 598
- Indicateur de position ouvert/fermé

OPTION

- Dispositif de cadenassage
- Indicateur de position ouvert/fermé graduée

VANNE : FILETÉE
Acier Inoxydable

DIMENSIONS						
TAILLE	d	W	H	L	CV	WT
½”	16.1	70	98.6	57	15	1.15
¾”	20.3	70	103	60.5	37	1.39
1”	26	76.5	115	67	72	1.78
1 ½”	31.8	103.5	173	87	165	4.41
2”	50.3	121	189	95	320	6.21

**Toutes les dimensions sont enregistrées en millimètres.*

LISTE DES MATÉRIAUX			
Nº	ÉLÉMENT	MATÉRIEL	QTÉ
1	CORPS	ASTM A351 CF8M	1
2	CHAPEAU	ASTM A351 CF8M	1
3	TIGE	ASTM A276 316SS	1
4	DISQUE	ASTM A351 CF8M	1
5	JOINT	PTFE	1
6	BAGUE D'ARRÊT	304SS	1
7	PORTE-TIGE	316SS	1
8	EMPAQUETAGE DE TIGE	PTFE	1
9	GLAND	304SS	1
10	ÉCROU DE GLAND	316SS	1
11	VOLANT	400SS	1
12	PLAQUE D'INDICATEUR DE POSITION OUVERT/FERMÉ	ALUMINIUM	1
13	RONDELLE DU VOLANT	304SS	1
14	ÉCROU DU VOLANT	304SS	1

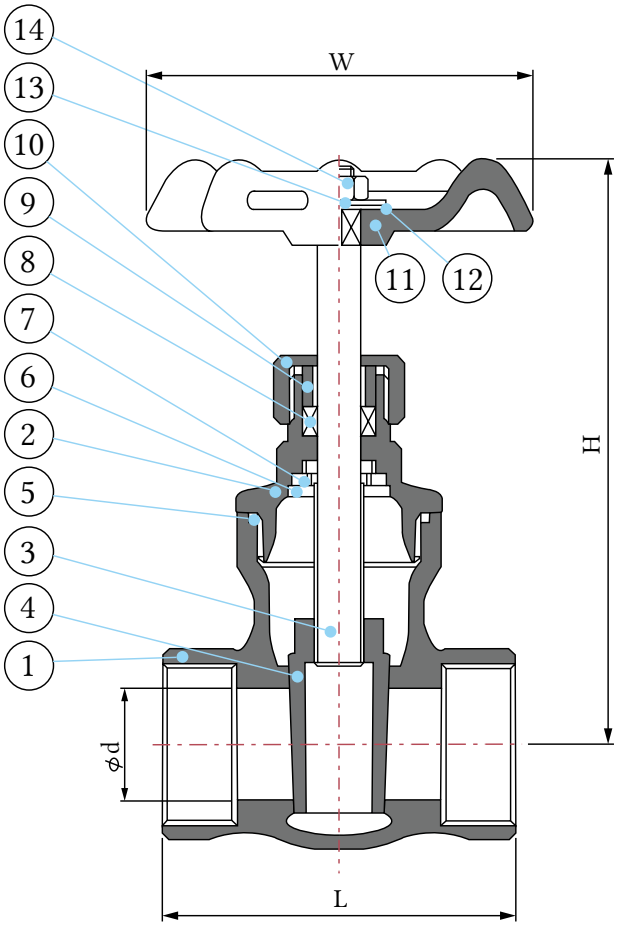

THERMOFLEX DEPUIS 1982

Thermoflex 1205 1re Avenue, Sainte-Catherine, Québec, J5C 1C5, Canada
1-888-352-3414 514-367-1444
sales@thermoflex.ca thermoflex.ca

AVIS DE NON-RESPONSABILITÉ : Bien que tous les efforts aient été faits pour assurer l'exactitude des données ci-incluses, les données citées sont sujettes à changement sans préavis ou responsabilité.

VANNE : FILETÉE X BRIDE (B16.5)

Acier Inoxydable

CARACTÉRISTIQUES

- Vanne 200WOG orifice plein
- Pression de service : 200PSI*
- Tige non-montante
- Disque : ASTM A351 CF8M
- Corps : ASTM A351 CF8M
- Chapeau fileté
- Bride : 316SS Classe 150 ANSI B16.5
- Bouchon mâle tête carré : laiton
- Emballage de tige réglable
- Plage de temperature : -58°F à 350°F (-50°C à 176°C)
- Norme d'essai : API 598
- Indicateur de position ouvert/fermé

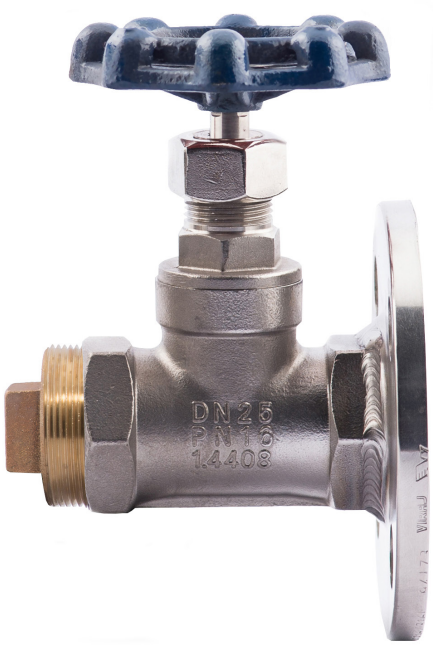

OPTION

- Bouchon mâle tête carré : disponible en 304SS/316SS
- Bride : disponible en 304SS
- Dispositif de cadenassage
- Indicateur de position ouvert/fermé graduée

**Assemblages à brides : la capacité de pression de l'ensemble vanne et bride est limitée à la bride et non à la vanne.*

VANNE : FILETÉE X BRIDE (B16.5)

Acier Inoxydable

DIMENSIONS											
TAILLE	L+/-5	D	K	D1	H	N	D2	P	W	T	a
½”	68	89	60.4	35	98	4	16	NPT ½”	70	11.2	45
¾”	73	98.5	70	42.9	103	4	16	NPT ¾”	70	12.7	45
1”	81	108	79	50.8	115	4	16	NPT 1”	76.5	14.2	45
1 ½”	104	127	99	73.1	173	4	16	NPT 1 ½”	103.5	17.2	45
2”	114	152.4	120.6	92	189	4	19	NPT 2”	121	19	45

**Toutes les dimensions sont enregistrées en millimètres.*

LISTE DES MATÉRIAUX		
ÉLÉMENT	MATÉRIEL	QTÉ
CORPS	ASTM A351 CF8M	1
CHAPEAU	ASTM A351 CF8M	1
TIGE	ASTM A276 316SS	1
DISQUE	ASTM A351 CF8M	1
JOINT	PTFE	1
BAGUE D'ARRÊT	304SS	1
PORTE-TIGE	316SS	1
EMPAQUETAGE DE TIGE	PTFE	1
GLAND	304SS	1
ÉCROU DE GLAND	316SS	1
VOLANT	400SS	1
PLAQUE D'INDICATEUR DE POSITION OUVERT/FERMÉ	ALUMINIUM	1
RONDELLE DU VOLANT	304SS	1
ÉCROU DU VOLANT	304SS	1
BOUCHON	LAITON	1
BRIDE	316SS	1

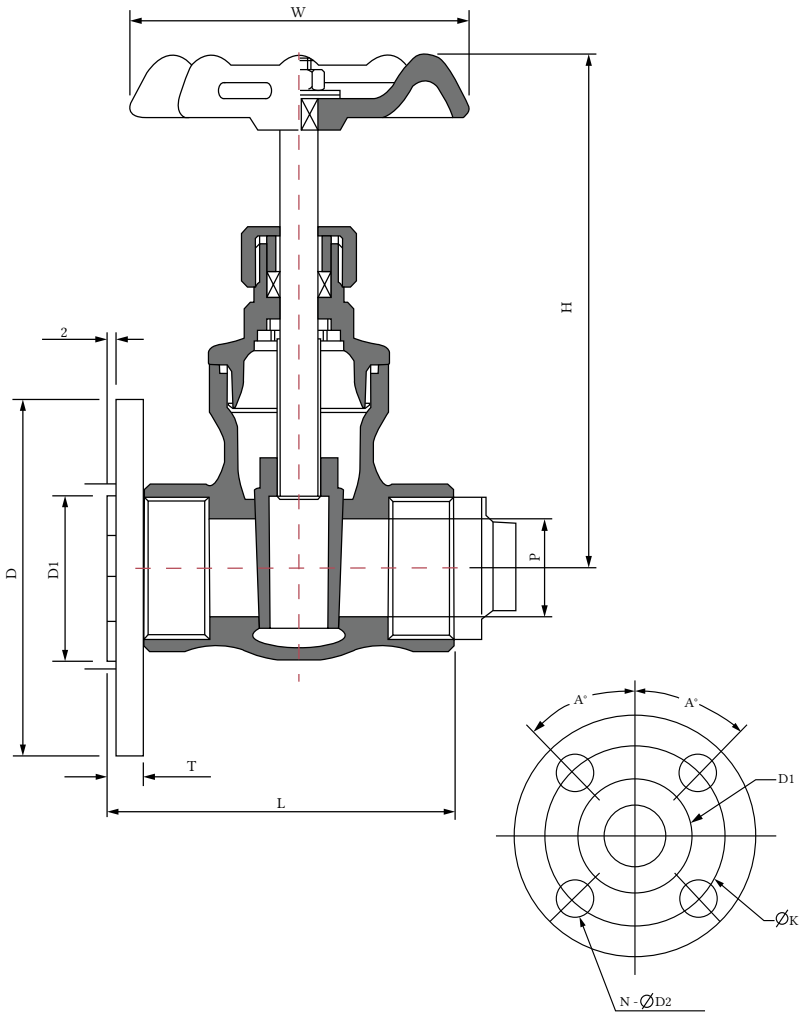

Trous de boulons appliqués uniformément, symétriquement à l'axe.

THERMOFLEX DEPUIS 1982

Thermoflex 1205 1re Avenue, Sainte-Catherine, Québec, J5C 1C5, Canada
1-888-352-3414 514-367-1444
sales@thermoflex.ca thermoflex.ca

AVIS DE NON-RESPONSABILITÉ : Bien que tous les efforts aient été faits pour assurer l'exactitude des données ci-incluses, les données citées sont sujettes à changement sans préavis ou responsabilité.

VANNE : FILETÉE X BRIDE (B16.24)

Acier Inoxydable

CARACTÉRISTIQUES

- Vanne 200WOG orifice plein
- Pression de service : 200 PSI*
- Tige non-montante
- Disque: ASTM A351 CF8M
- Corps : ASTM A351 CF8M
- Chapeau fileté
- Bride : 316 Classe 150 ANSI B16.24
- Bouchon mâle tête carré : laiton
- Emballage de tige réglable
- Plage de température : -58°F à 350°F (-50°C à 176°C)
- Norme d'essai : API 598
- Indicateur de position ouvert/fermé

OPTION

- Bouchon mâle tête carré : disponible en 304SS/316SS
- Bride : disponible en 304SS
- Dispositif de cadenassage
- Indicateur de position ouvert/fermé graduée

**Assemblages à brides : la capacité de pression de l'ensemble vanne et bride est limitée à la bride et non à la vanne.*

VANNE : FILETÉE X BRIDE (B16.24)
Acier Inoxydable

DIMENSIONS										
TAILLE	L+/-5	D	K	H	N	D2	P	W	T min	a
½”	65	89	60.4	98	4	16	NPT ½”	70	8	45
¾”	69	98.5	70	103	4	16	NPT ¾”	70	8.75	45
1”	76	108	79	115	4	16	NPT 1”	76.5	9.5	45
1 ½”	98	127	99	173	4	16	NPT 1 ½”	103.5	11	45
2”	108	152.4	120.6	189	4	19	NPT 2”	121	12.75	45

**Toutes les dimensions sont enregistrées en millimètres.*

LISTE DES MATÉRIAUX		
ÉLÉMENT	MATÉRIEL	QTÉ
CORPS	ASTM A351 CF8M	1
CHAPEAU	ASTM A351 CF8M	1
TIGE	ASTM A276 316SS	1
DISQUE	ASTM A351 CF8M	1
JOINT	PTFE	1
BAGUE D'ARRÊT	304SS	1
PORTE-TIGE	316SS	1
EMPAQUETAGE DE TIGE	PTFE	1
GLAND	304SS	1
ÉCROU DE GLAND	316SS	1
VOLANT	400SS	1
PLAQUE D'INDICATEUR DE POSITION OUVERT/FERMÉ	ALUMINIUM	1
RONDELLE DU VOLANT	304SS	1
ÉCROU DU VOLANT	304SS	1
BOUCHON	LAITON	1
BRIDE	316SS	1

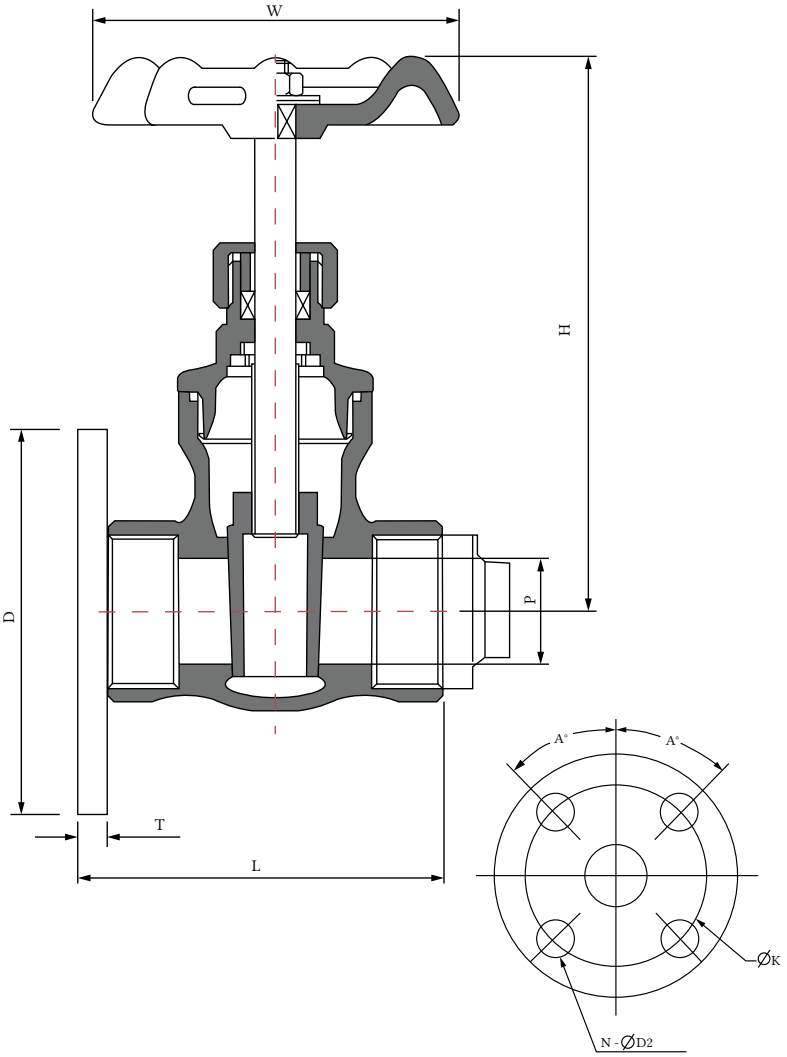

Trous de boulons appliqués uniformément, symétriquement à l'axe.

THERMOFLEX DEPUIS 1982

Thermoflex 1205 1re Avenue, Sainte-Catherine, Québec, J5C 1C5, Canada
1-888-352-3414 514-367-1444
sales@thermoflex.ca thermoflex.ca

AVIS DE NON-RESPONSABILITÉ : Bien que tous les efforts aient été faits pour assurer l'exactitude des données ci-incluses, les données citées sont sujettes à changement sans préavis ou responsabilité.

VANNE : EXTRÉMITÉS À BRIDES - CLASSE 150 (B16.5/B16.10)

Acier Inoxydable

CARACTÉRISTIQUES

- Vanne Classe 150 orifice plein
- Évaluation à vapeur 125PSI WSP
- Tige montante OS&Y
- Disque : ASTM A351 CF8M
- Corps : ASTM A351 CF8M
- Tige : 316SS
- Empaquetage : PTFE
- Plage de température : -58°F à 450°F (-50°C à 232°C)
- Norme d'essai : API 598
- Longueur hors-tout : ANSI B16.10
- Bride : 316SS Classe 150 ANSI B16.5
- Indicateur de position ouvert/fermé graduée
- Conformité NACE MR-0175

OPTION

- Dispositif de cadenassage
- Indicateur de position ouvert/fermé graduée
- Classe 300

Ces vannes sont également disponibles en acier; les dimensions peuvent être spécifiées en métrique, standard américain ou JIS.

VANNE : EXTRÉMITÉS À BRIDES - CLASSE 150 (B16.5/B16.10)

Acier Inoxydable

DIMENSIONS												
TAILLE	d	L	H1	K	H	F	T	G	M	N	CV	WT
½”	15	108	204	89	60.5	35	11.2	1.6	15.7	4	19	7.49
¾”	20	117	209	98.5	70	43	11.2	1.6	15.7	4	36	9.91
1”	25	127	229	108	79.5	51	11.2	1.6	15.7	4	57	12.11
1 ¼”	32	140	270	117.5	89	64	14.3	1.6	15.7	4	100	14.32
1 ½”	40	165	283	127	98.5	73	14.3	1.6	15.7	4	120	19.82
2”	50	178	332	152.5	120.5	92	15.9	1.6	19	4	140	25.33
2 ½”	65	190	397	178	139.5	105	17.5	1.6	19	4	240	39.66
3”	80	203	439	190.5	152.5	127	19.1	1.6	19	4	360	44.05
4”	100	229	518	229	190.5	157	23.9	1.6	19	8	580	66.08
5”	125	254	621	254	216.5	186	23.9	1.6	22.3	8	950	96.92
6”	150	267	714	279.5	241.5	216	25.4	1.6	22.3	8	2400	123.35
8”	200	292	914	343	298.5	270	28.6	1.6	22.3	8	4200	180.62
10”	250	330	1108	406.5	362	324	30.2	1.6	25.4	12	6800	290.75
12”	300	356	1553	482.5	432	381	31.8	1.6	25.4	12	9900	432.82

**Toutes les dimensions sont enregistrées en millimètres.*

LISTE DES MATÉRIAUX			
Nº	ÉLÉMENT	MATÉRIEL	QTÉ
1	CORPS	ASTM A351 CF8M	1
2	CHAPEAU	ASTM A351 CF8M	1
3	TIGE	ASTM A276 316SS	1
4	DISQUE	ASTM A351 CF8M	1
5	GLAND	ASTM A351 CF8M	1
6	EMPAQUETAGE DE GLAND	PTFE	1
7	BRIDE DE GLAND	ASTM A351 CF8M	1
8	VOLANT	ASTM A536 B65-45-12	1
9	JOINT	PTFE	1
10	ÉCROU/BOULON DE CHAPEAU	ASTM A193 B8/ ASTM A194 GR8	4-16
11	ÉCROU/BOULON DE GLAND	ASTM A193 B8/ ASTM A194 GR8	2
12	MANCHE DE JOUG	BRONZE	1
13	ÉCROU DE VOLANT	ACIER	1
14	ÉCROU DE MANCHE DE JOUG	304SS	1
15	DISPOSITIF DE CADENASSAGE OPTION*	304SS	1

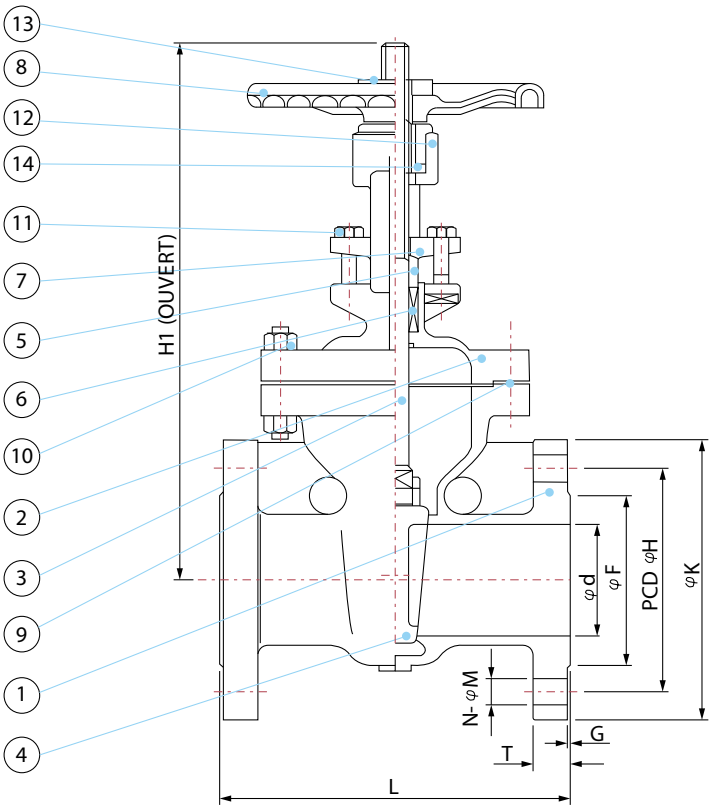

THERMOFLEX DEPUIS 1982

Thermoflex 1205 1re Avenue, Sainte-Catherine, Québec, J5C 1C5, Canada
1-888-352-3414 514-367-1444
sales@thermoflex.ca thermoflex.ca

AVIS DE NON-RESPONSABILITÉ : Bien que tous les efforts aient été faits pour assurer l'exactitude des données ci-incluses, les données citées sont sujettes à changement sans préavis ou responsabilité.